SR694 - KR694

SPECIFIKUS HÁTSÓ DOBOZTARTÓ KONZOL

BMW R1100GS - R1150GS

SZERELÉSI ÚTMUTATÓ

1 TARTÓKAR	2 DOBOZTARTÓ	3 MONOKEY PLATNI	4 CSAVAR M6x70mm	5 CSAVAR M6x40mm	6 CSAVAR M6x20mm
DARAB: 2(Dx-Sx)	DARAB: 1	DARAB: 1	DARAB: 2	DARAB: 2	DARAB: 4

7 CSAVAR M6x25mm	8 ALÁTÉT Ø6mm	9 ALÁTÉT Ø8x20mm	10 TÁVTARTÓ Ø14x8mm Furat Ø8,5mm, V272	11 TÁVTARTÓ Ø14x20mm Furat Ø6,5mm, V460	12 ALÁTÉT Ø6x18mm	13 ANYA M6 karimás
DARAB: 4	DARAB: 14	DARAB: 2	DARAB: 2	DARAB: 2	DARAB: 4	DARAB: 2

14 ANYA M6	15 CSAVARTAKARÓ Z621
DARAB: 4	DARAB: 6

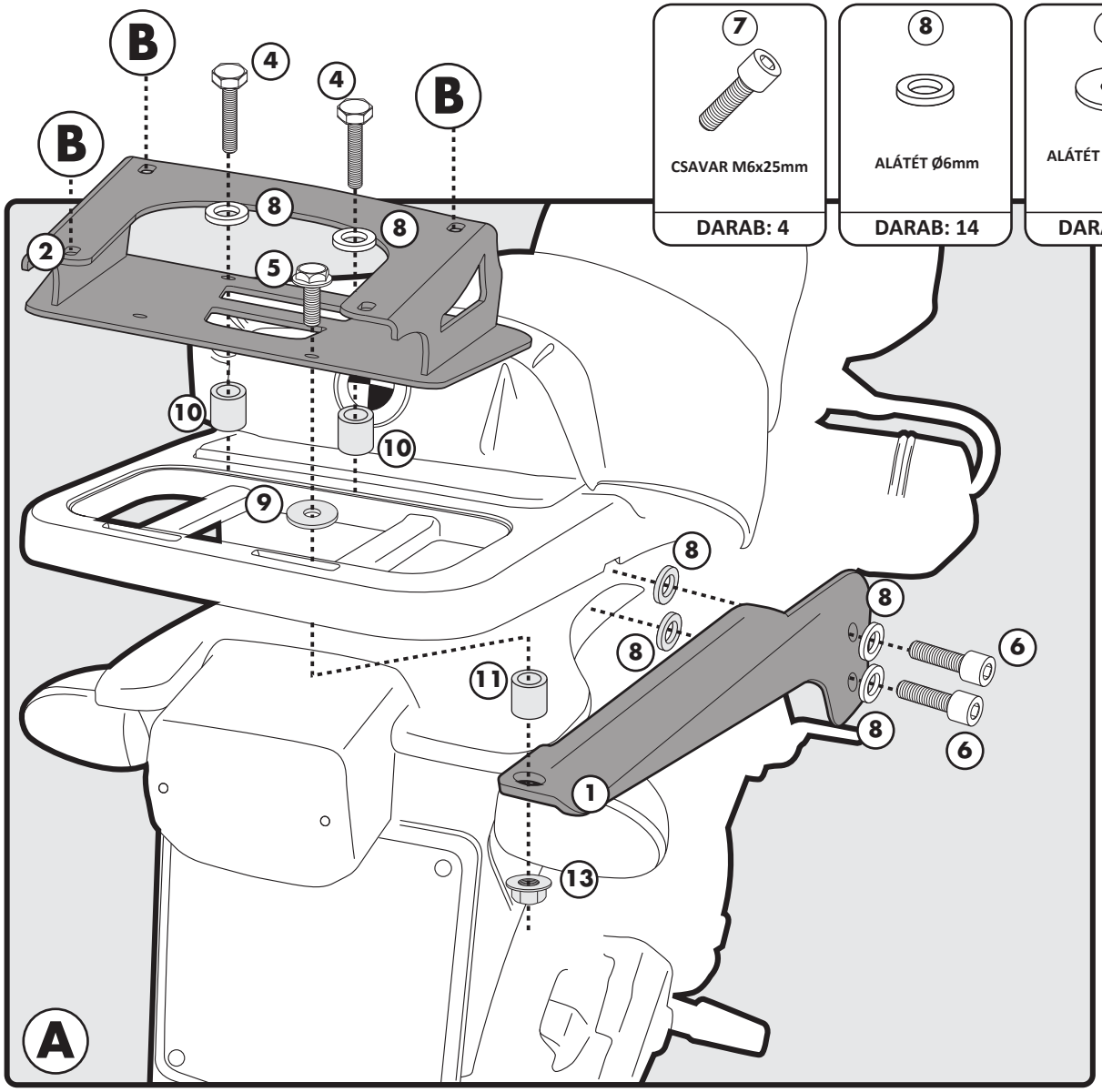

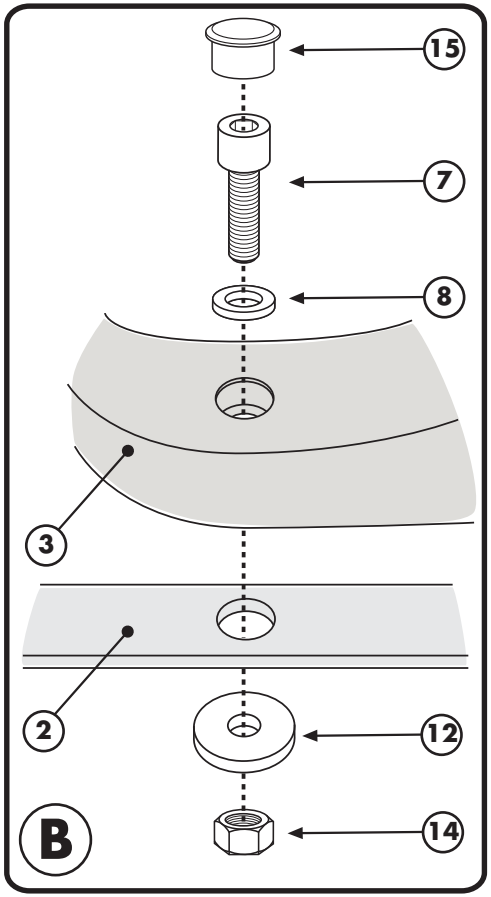

© Copyright 010211AR-Rev00, **1**/1