SR371 - KR371

SPECIFIKUS HÁTSÓ DOBOZTARTÓ KONZOL

YAMAHA SUPER TENERE' 1200cc

2010

SZERELÉSI ÚTMUTATÓ

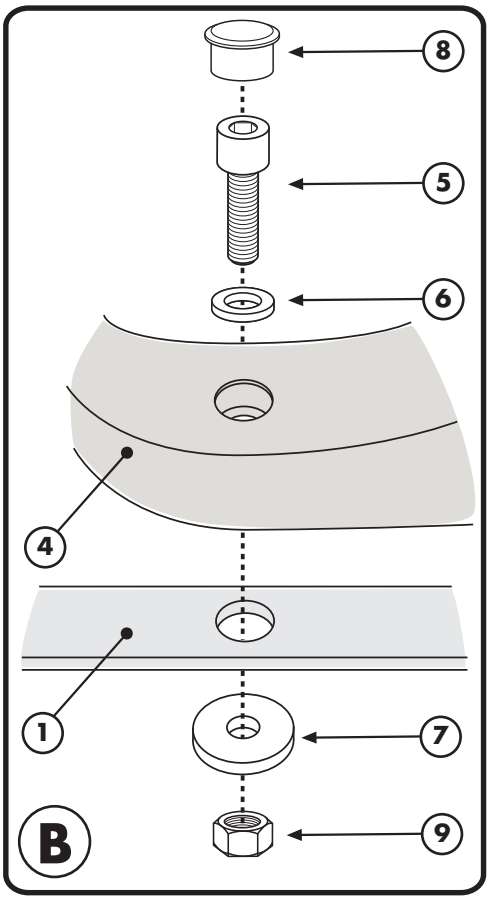

1 DOBOZTARTÓ	2 TÁVTARTÓ 18x15mm furat Ø8mm, C18L15F8T	3 CSAVAR M8x40mm	
DARAB: 2 (Dx-Sx)	DARAB: 4	DARAB: 4	
4 PLATNI M5	5 CSAVAR M6x25mm	6 ALÁTÉT 6mm	7 ALÁTÉT 6x18mm
DARAB: 1	DARAB: 4	DARAB: 4	DARAB: 4
8 CSAVARTAKARÓ Z621			
DARAB: 6			
9 ANYA M6			
DARAB: 4			

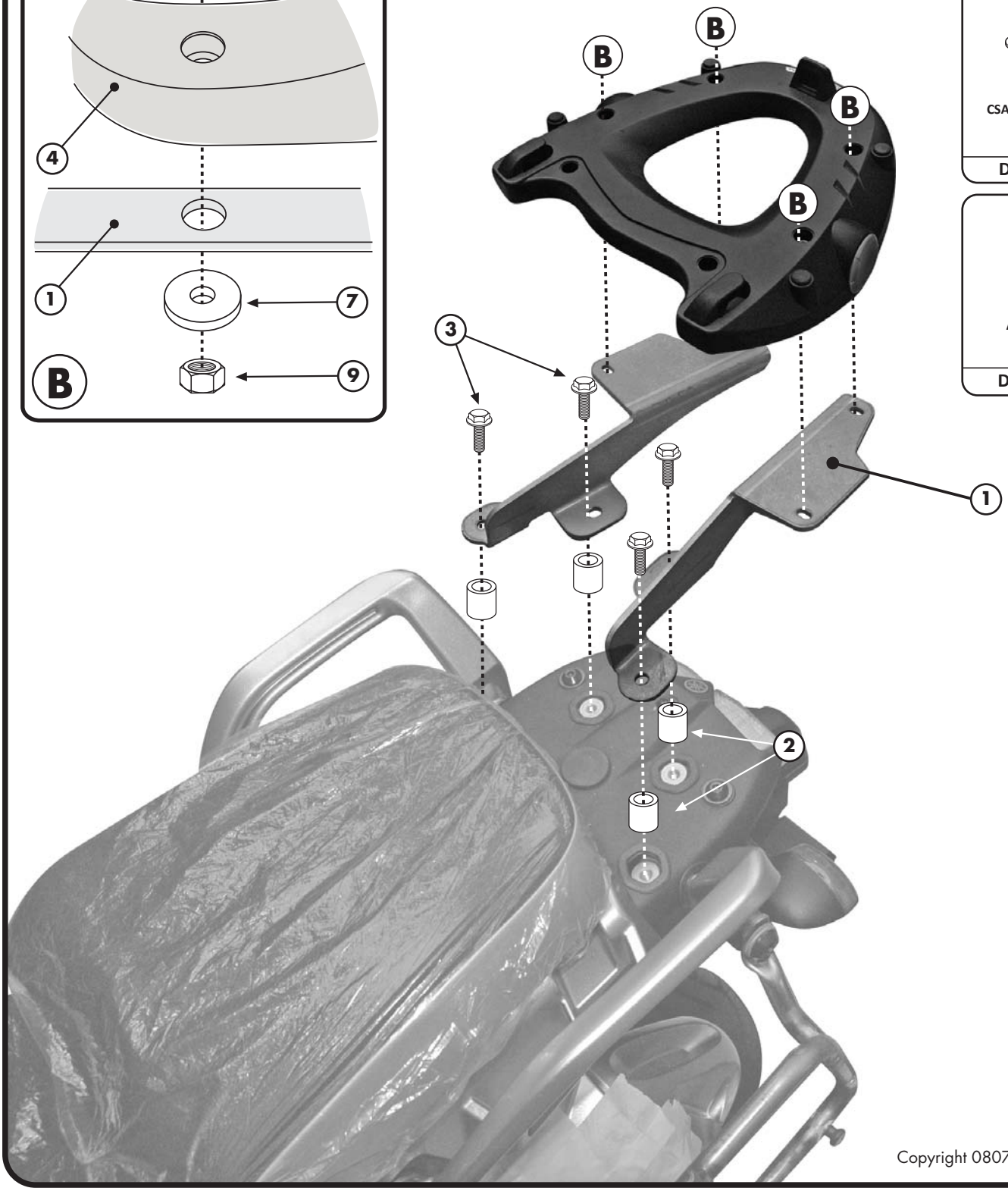

Copyright 080710AR-Rev00, **1**/1