S R1114 - KR1114

SPECIFIKUS HÁTSÓ DOBOZTARTÓ KONZOL

HONDA WAVE 110i

SZERELÉSI ÚTMUTATÓ

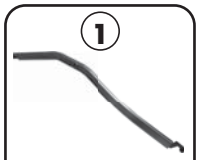

1 — DOBOZTARTÓ — DARAB: 1

2 — RÖGZÍTŐELEM — GL2165 — DARAB: 2(dx-sx)

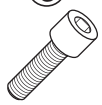

3 — CSAVAR M6x25mm — DARAB: 4

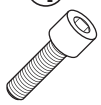

4 — CSAVAR M8x25mm — DARAB: 2

5 — CSAVAR M8x40mm — DARAB: 2

6 — ANYA M8, karimás — DARAB: 2

7 — TÁVTARTÓ Ø16x18mm Furat Ø8,5 — V752 — DARAB: 2

8 — CSAVARSAPKA Ø8mm — Z801 — DARAB: 2

9 — GYÁRI ALKATRÉSZEK — DARAB: -

10 — AZ ALKATRÉSZEKET A PLATNI FELSZERELÉSÉHEZ SZÜKSÉGES CSOMAG TARTALMAZZA

11 — ALÁTÉT Ø6x18mm — DARAB: 4

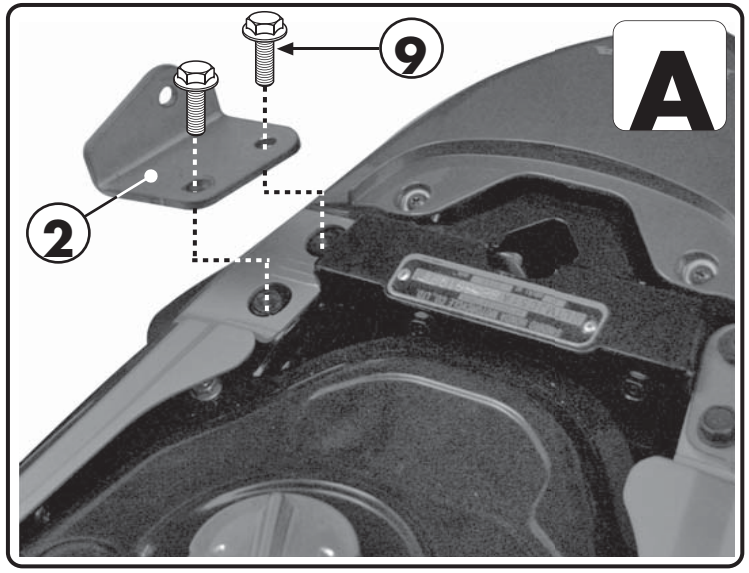

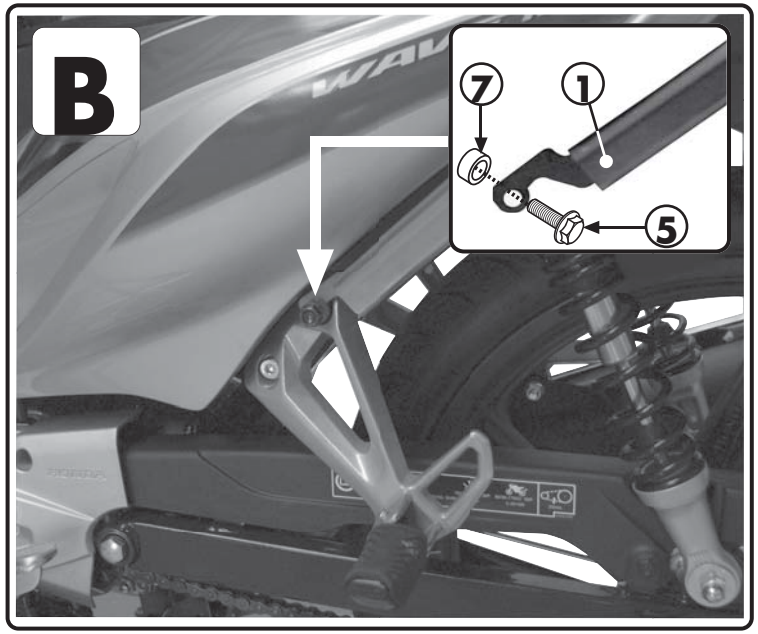

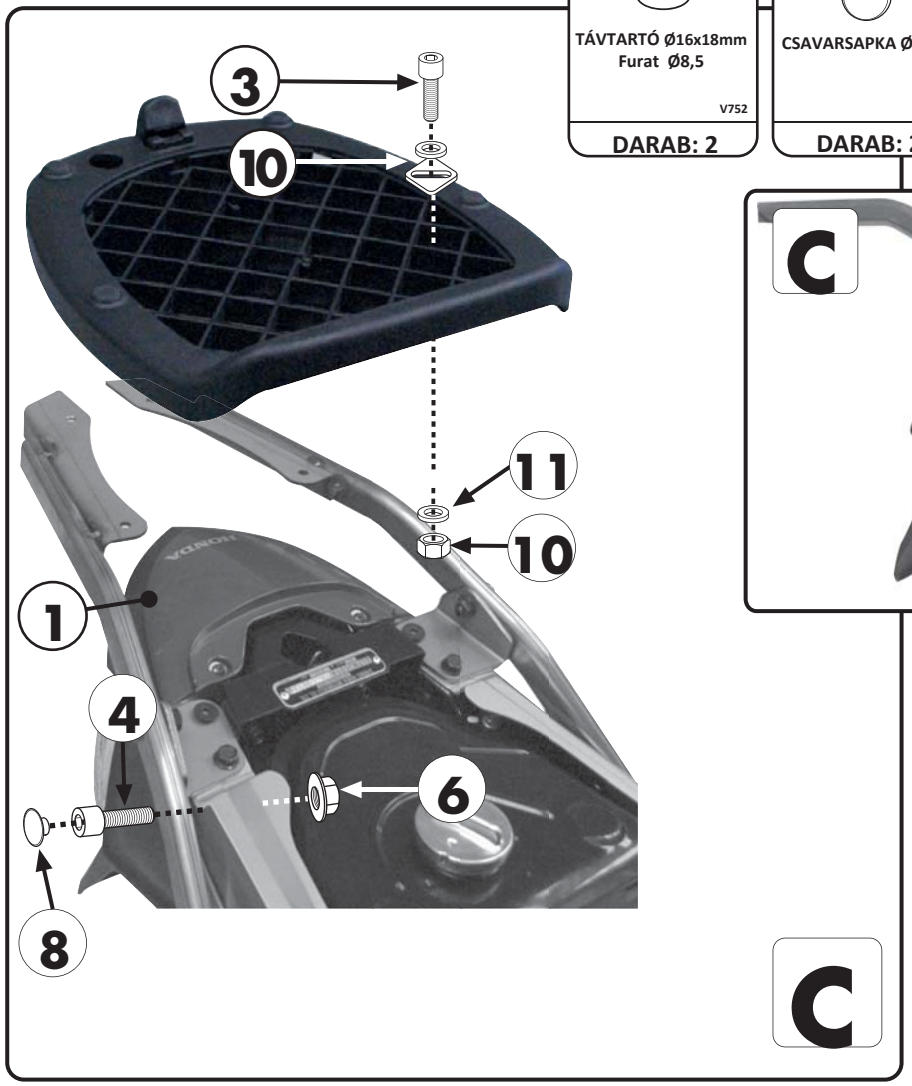

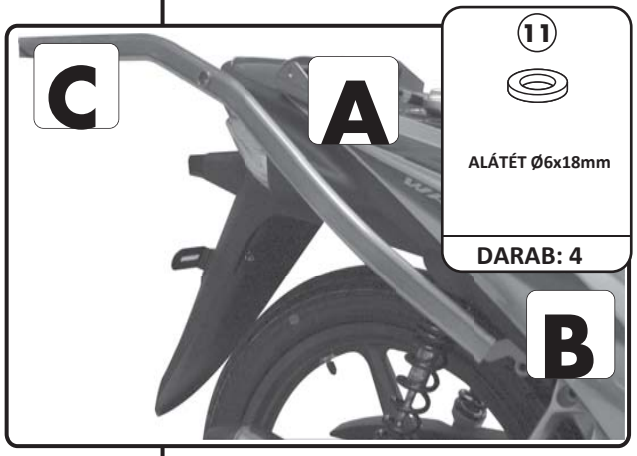

FIGYELEM:
MAXIMLIS TERHELHETŐSÉG 6Kg
WARNING:
MAX. LOADING 6Kg.(13lbs)
ATTENTION:
CHARGE MAXIMALE 6Kg.
ACHTUNG:
MAXIMALE BELASTUNG 6Kg.
¡ATENCIÓN!:
CARGA MÁXIMA AUTORIZADA 6Kg.

© Copyright 16072012MF-Rev01,